ASAŞPEN

INOVA ORTA CONTALI
PVC PROFiL SiSTEMi

INOVA YALITIMLI PVC
SÜRME SiSTEMi

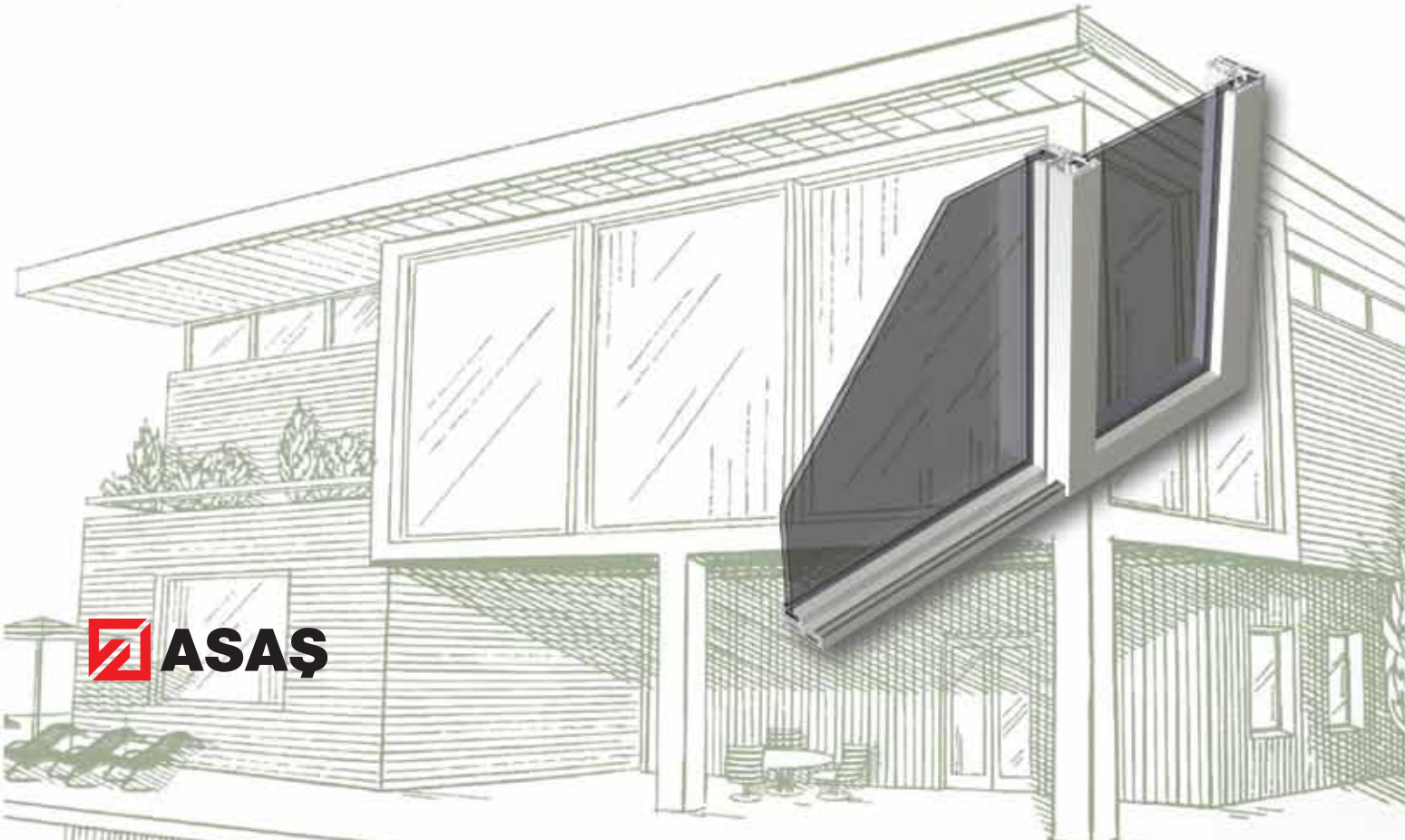

ASAŞPEN

INOVA YALITIMLI PVC SÜRME SiSTEMi

PVC PROFİLLER

1471E Kasa

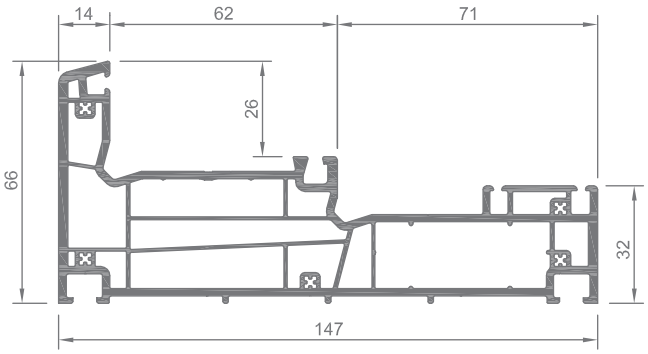

1472E Kanat

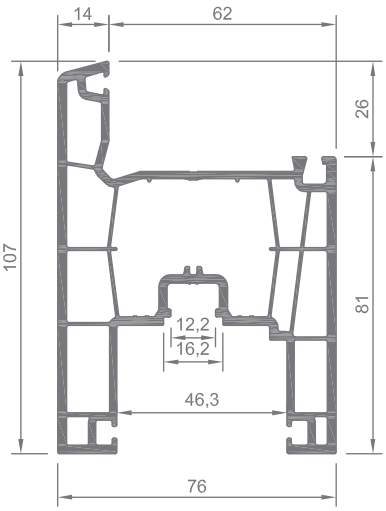

7636AE Orta Kayıt

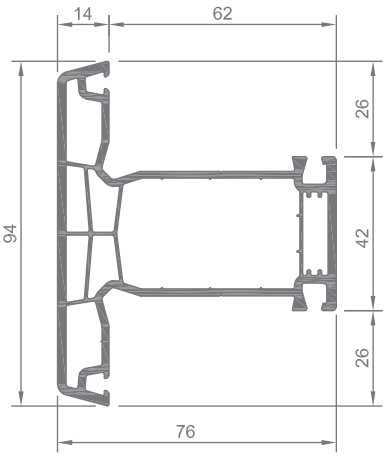

1473 Kasa Kapama

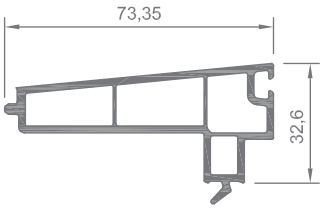

1474 Kanat Kapama

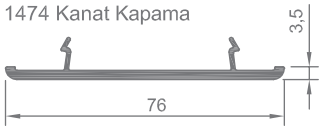

7651 24mm
Cam çıtası

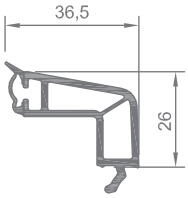

7652 24mm
Cam çıtası

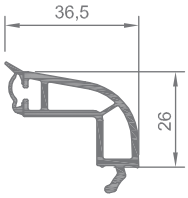

7653 28mm
Cam çıtası

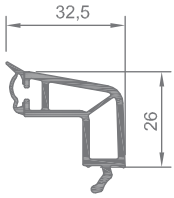

7654 32mm
Cam çıtası

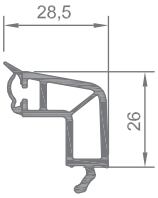

7655 40mm
Cam çıtası

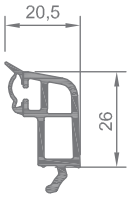

7656 44mm
Cam çıtası

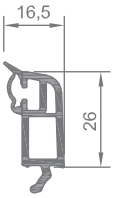

7657 50mm
Cam çıtası

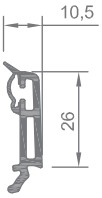

DESTEK SACLARI

DS01091

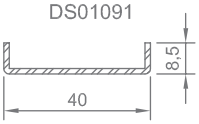

DS01089-K

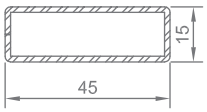

DS01092

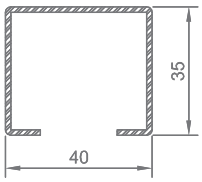

DS01093-K

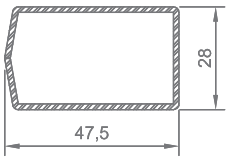

ALÜMİNYUM PROFİLLER

AB03001 (16689)
Üst Merkezleme

AB03002 (16690)
Alt Merkezleme Ray

AB03003 (16691)
İspanyolet Karşılık
Merkezleme

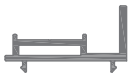

AB03004 (16692)
İspanyolet Yatağı
Yükseltme

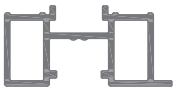

CONTALAR

CC01022
Kapama Contası EPDM

CC01015
Kanat Contası EPDM

CC01009N
Cam Contası EPDM

BAĞLANTI PARÇASI

OB01028 Inowa Orta Kayıt
Bağlantı Takozu

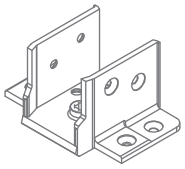

UYGULAMA DETAYLARI

Kesit A1

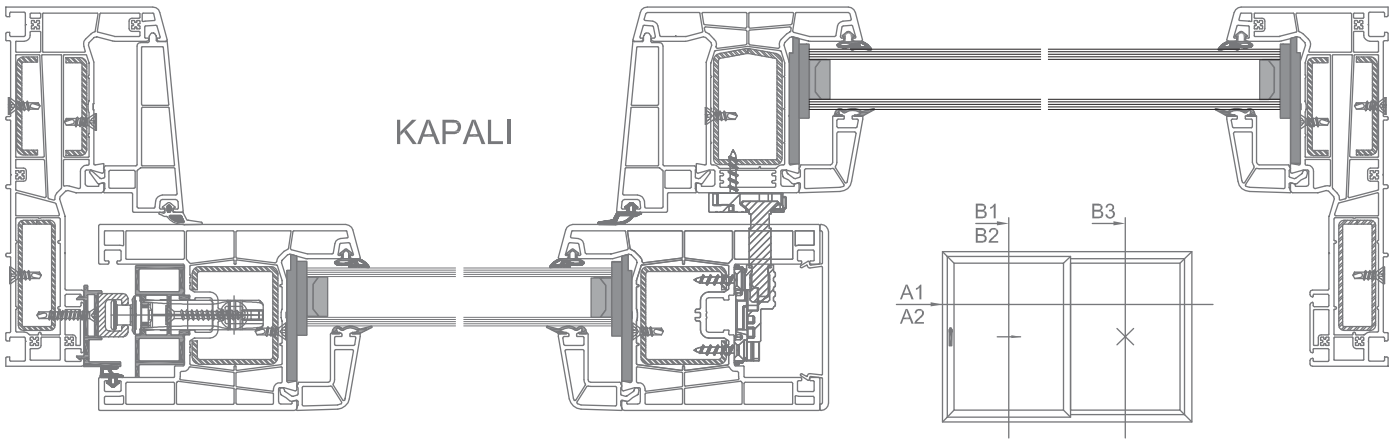

Kesit A2

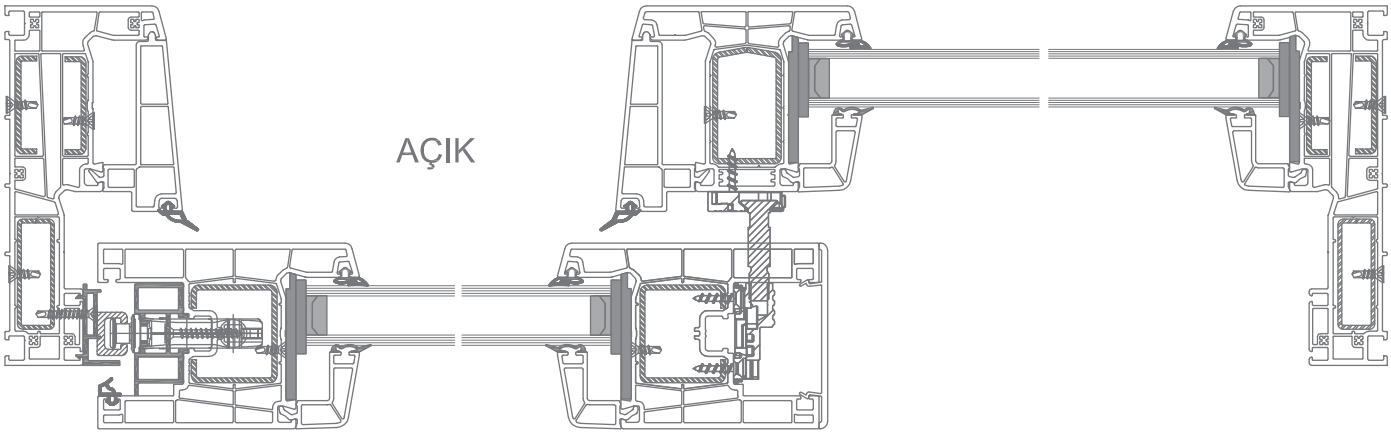

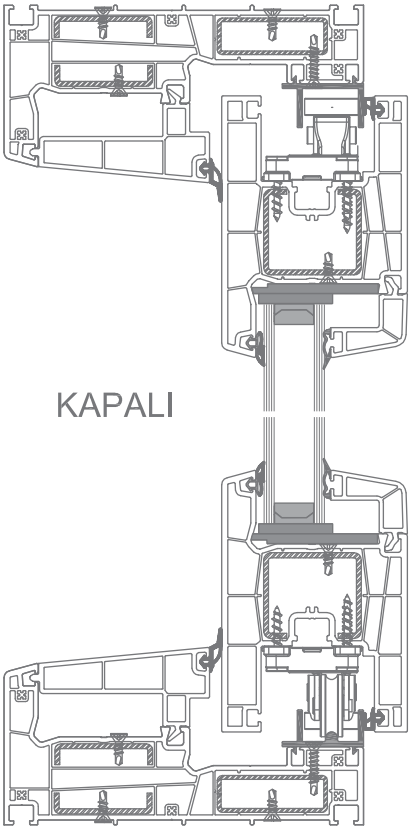

Kesit B1

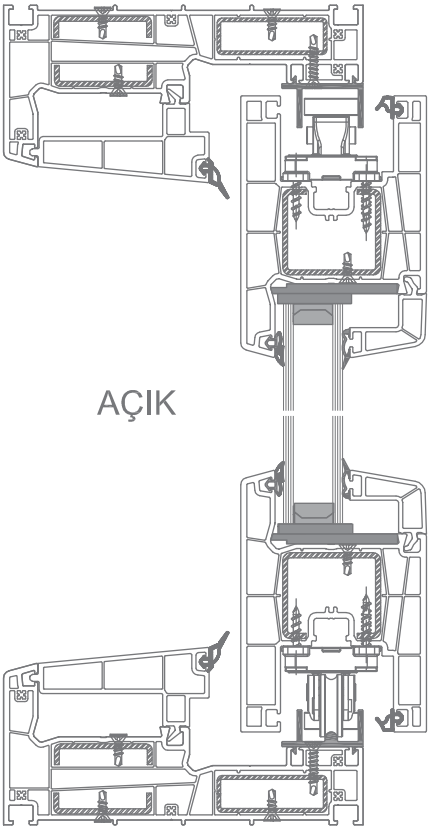

Kesit B2

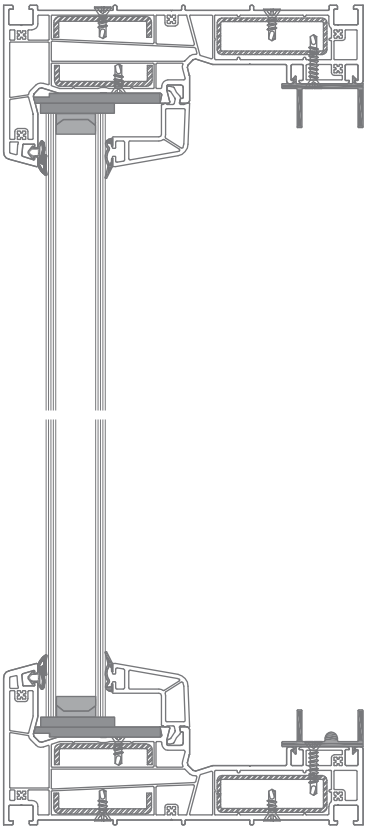

Kesit B3

ASAŞPEN

ANA PROFİLLER

7601AE Orta Contalı Kasa

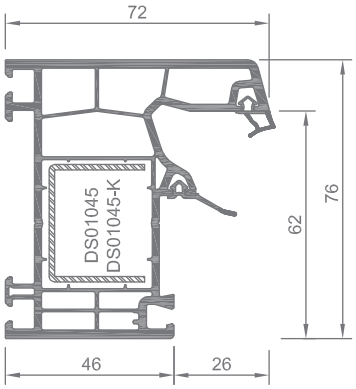

7602E Orta Contalı Kasa

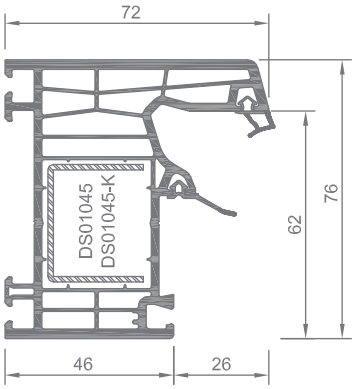

7606AE Orta Contalı Pervazlı Kasa

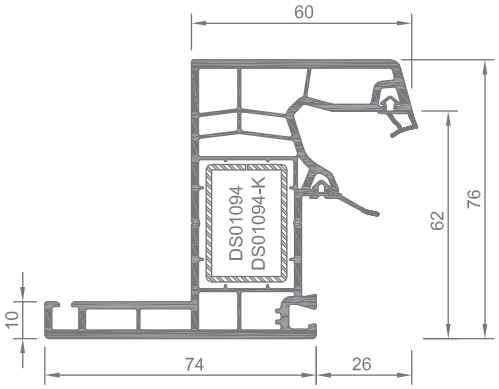

7607E Orta Contalı Pervazlı Kasa

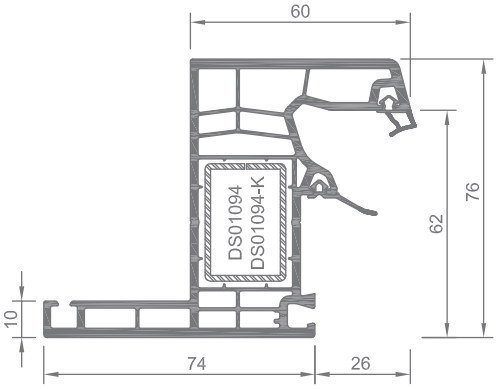

7611AE Orta Contasız Dar Kasa

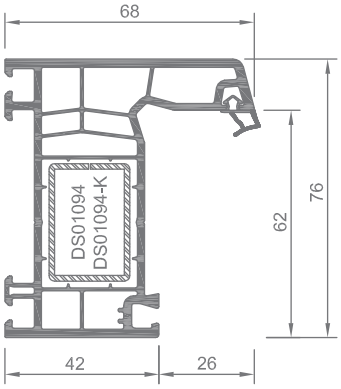

7612AE Orta Contasız Yüksek Kasa

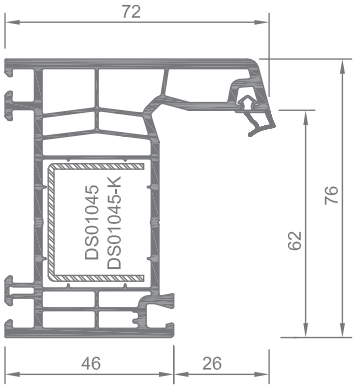

7613E Orta Contasız Yüksek Kasa

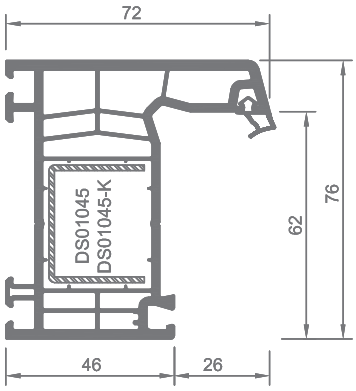

7616AE Pervazlı Kasa

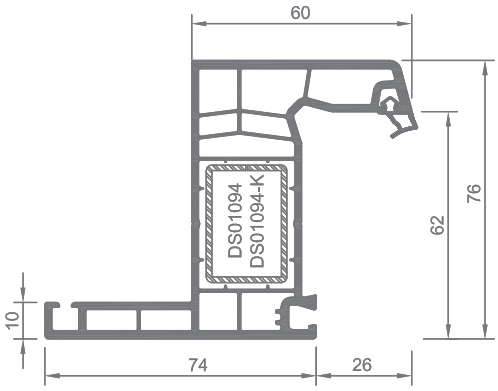

7617E Pervazlı Kasa

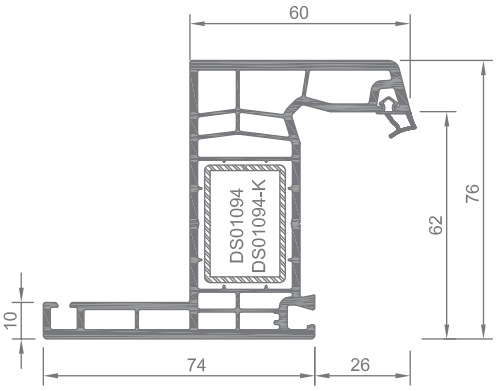

7621AE Normal Kanat

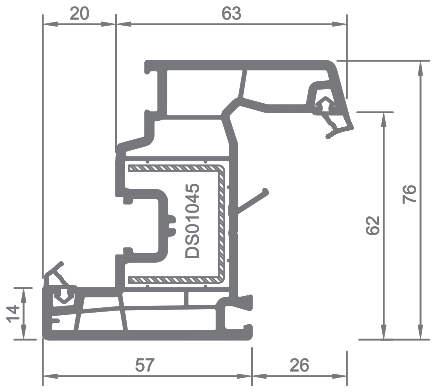

7622E Normal Kanat

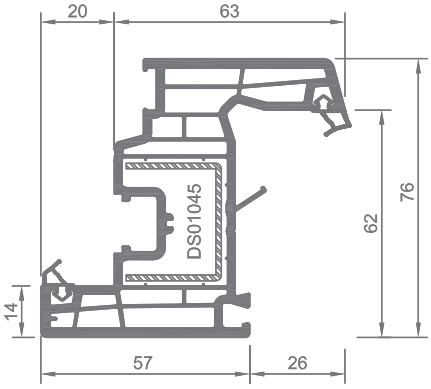

7626AE Damlalıklı Kanat

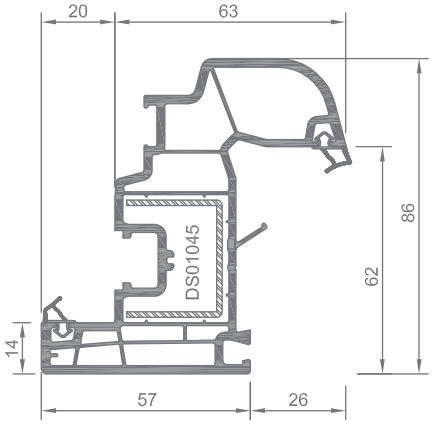

ANA PROFİLLER

7627E Damlalıklı Kanat

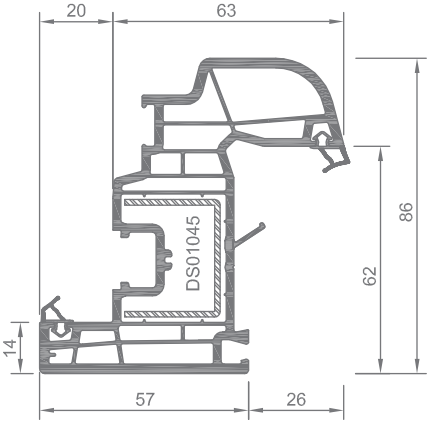

7631AE Orta Contalı Orta Kayıt

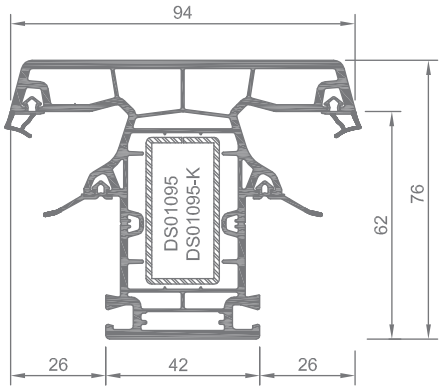

7632E Orta Contalı Orta Kayıt

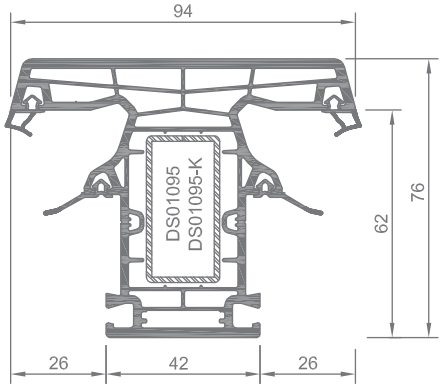

7633E Orta Contalı Orta Kayıt

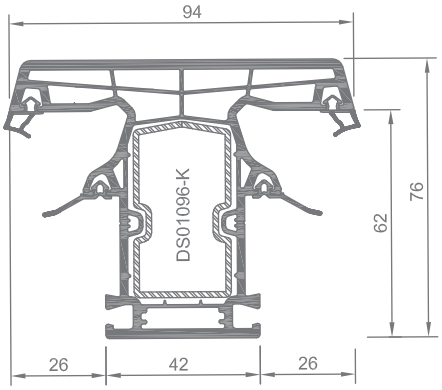

7636AE Orta Contasız Orta Kayıt

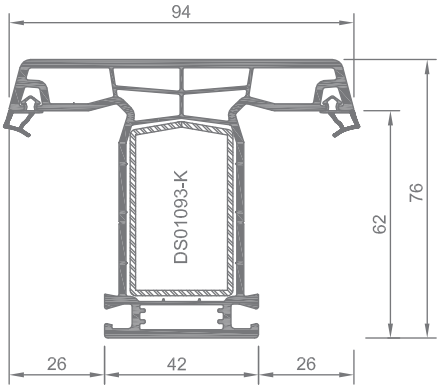

7637AE Orta Contasız Orta Kayıt

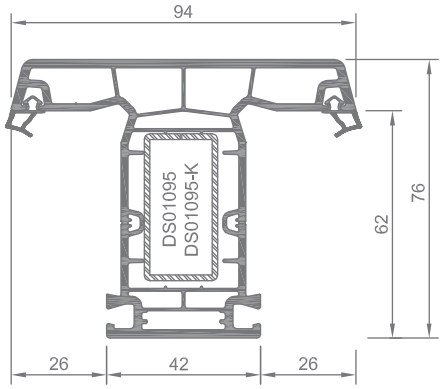

7638E Orta Contasız Orta Kayıt

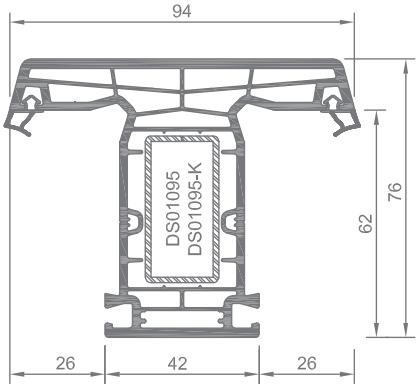

7641AE Balkon Kapı Kanat

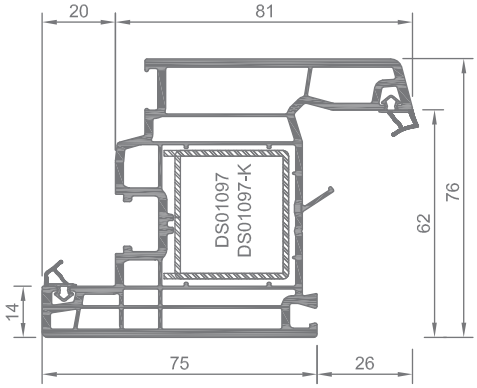

7642E Balkon Kapı Kanat

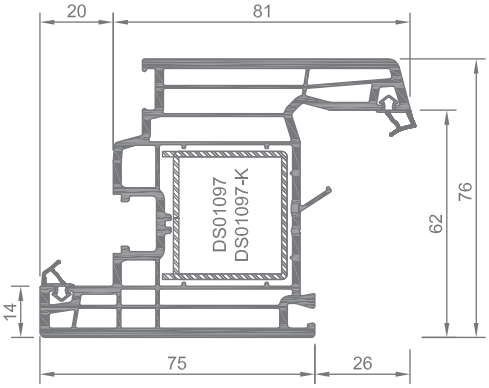

7645AE Geniş Kapı Kanat

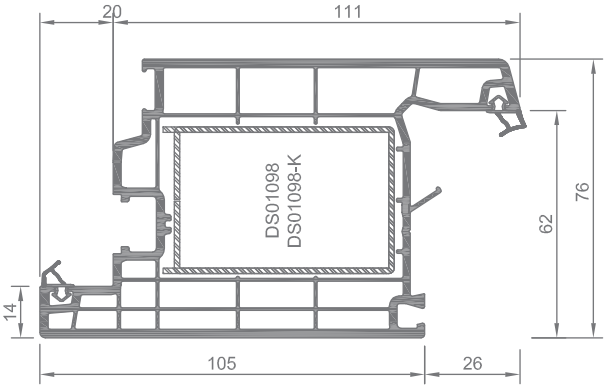

7646E Geniş Kapı Kanat

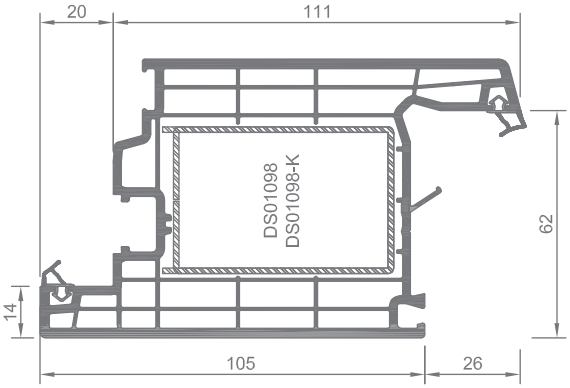

ANA PROFİLLER

7649E Dışa Açılan Kapı Kanat

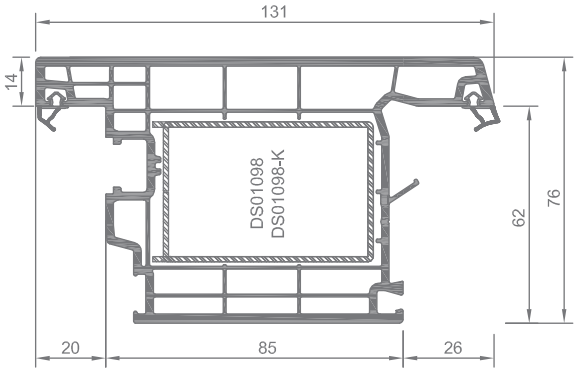

7640E Hareketli Orta Kayıt

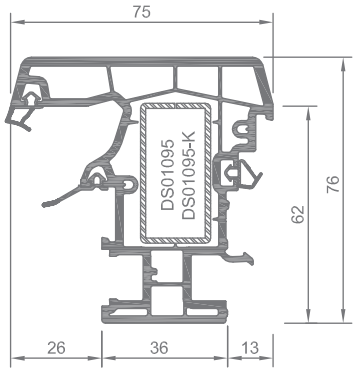

CAM ÇITASI PROFİLLERİ

7651 - Çift Cam Çıtası - 24mm

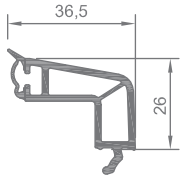

7652 - Çift Cam Çıtası - 24mm

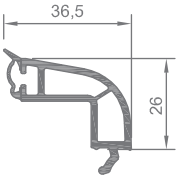

7653 - Çift Cam Çıtası - 24mm

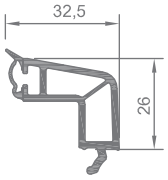

7654 - Çift Cam Çıtası - 32mm

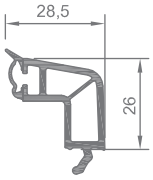

7655 - Üçlü Cam Çıtası - 40mm

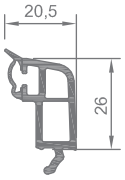

7656 - Üçlü Cam Çıtası - 44mm

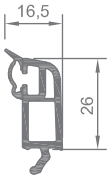

7657 - Üçlü Cam Çıtası - 50mm

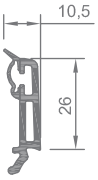

YARDIMCI PROFİLLER

7661 - Köşe Adaptör

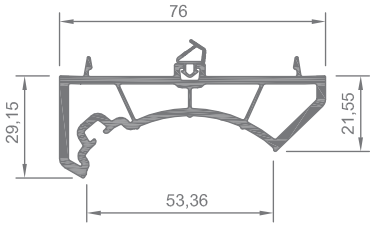

7664 - Köşe Adaptör

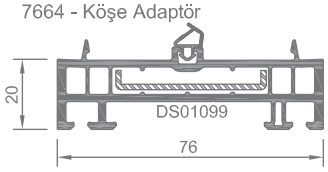

7662 - 90°Köşe Adaptör

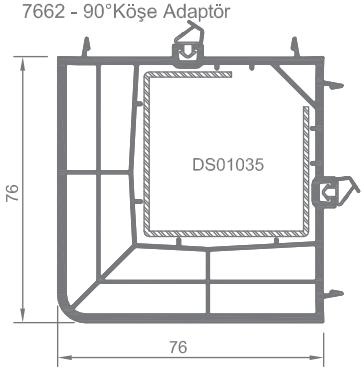

7663 -76/100 Yükseltme

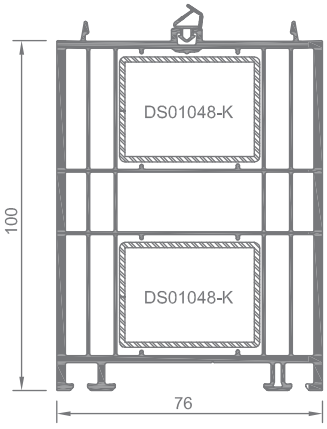

AKSESUARLAR

OB01028 - Inova Orta Contasız Orta Kayıt Bağlantı Takozu

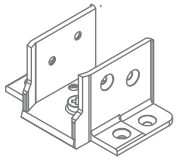

HK01011 - Hareketli Orta Kayıt Kapağı

OB01027 - Inova Orta Contalı Orta Kayıt Bağlantı Takozu

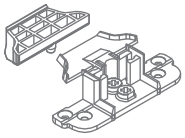

DS01045

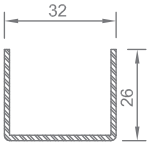

DS01093-K

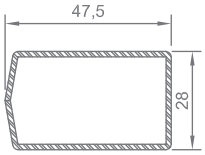

DS01094

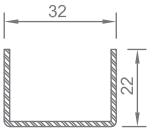

DS01095

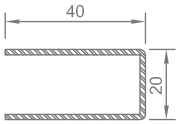

DS01097

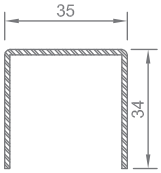

DS01098

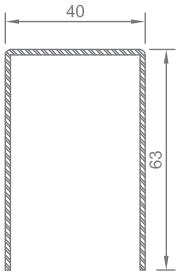

DS01098-K

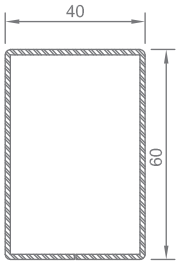

DS01045-K

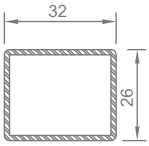

DS01096-K

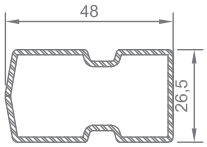

DS01094-K

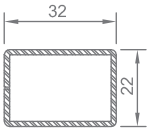

DS01095-K

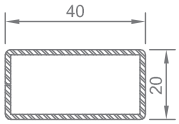

DS01097-K

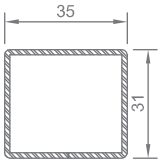

DS01099

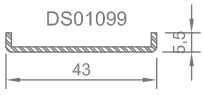

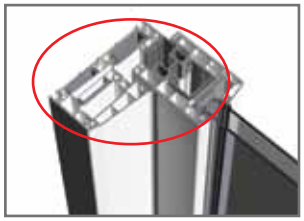

Kasa 147 mm

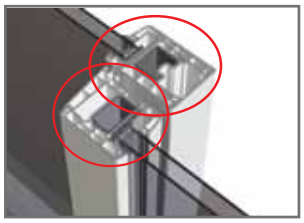

Kanat ve Orta Kayıt 76 mm

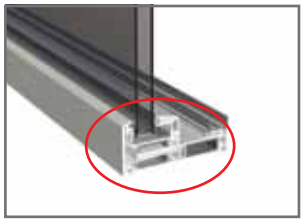

Cam Kullanım Kalınlıkları
24 mm - 28 mm
32 mm - 40 mm
44 mm - 50 mm

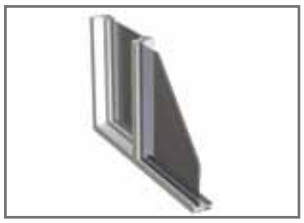

Uygulama Kesiti

Isı Yalıtım Özelliği Termal Kamera Kurşunsuz

ASAŞ

ASAŞ Alüminyum Sanayi ve Ticaret A.Ş.

Headquarters
Rüzgarlı Bahçe Mah., Kumlu Sok., No: 2
Asaş İş Merkezi, 34810 Kavacık
Beykoz - İstanbul, Turkey
T +90 216 680 07 70 **F** +90 216 680 07 72
asastr.com

Aluminium PVC Profile & Roller Shutter Production Facilities
Küçücek İstiklal Mah. Kışla Alanı Cad.,
No: 2-1/1, 54400 Akyazı - Sakarya, Turkey
T +90 264 462 47 12 **F** +90 264 462 47 17